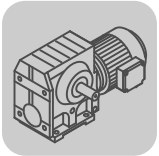

28 002 04 00

SA47..

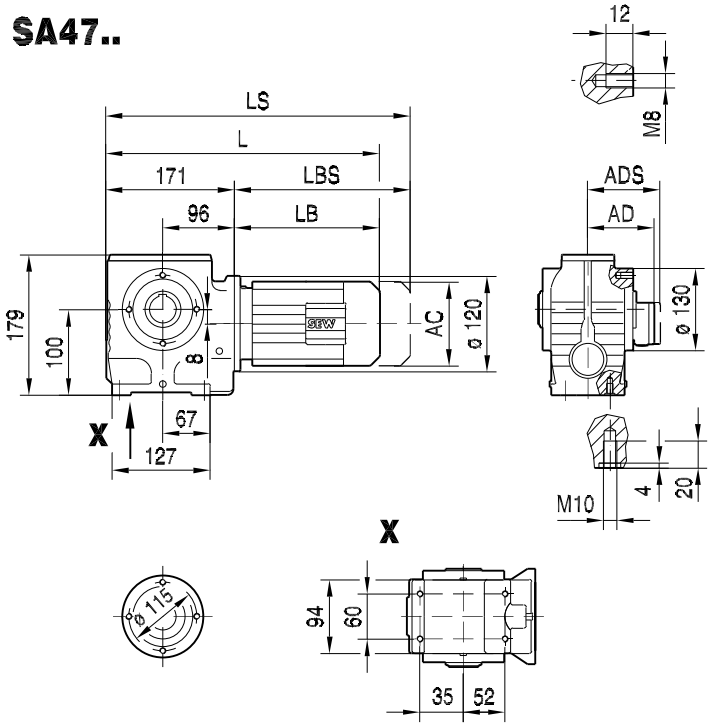

S.. /T..

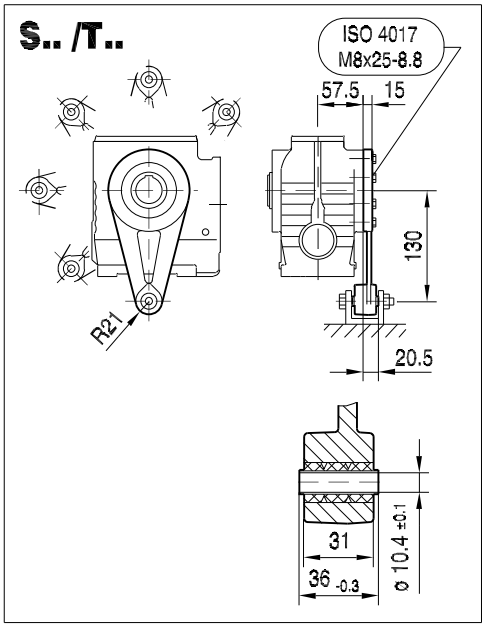

SA47..

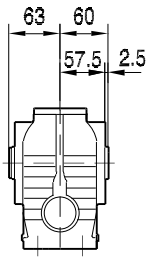

SH47..

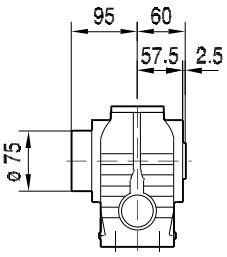

ø 30 H7

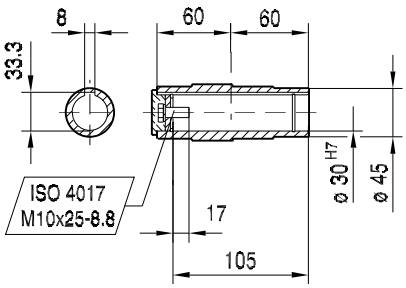

ø 25 H7

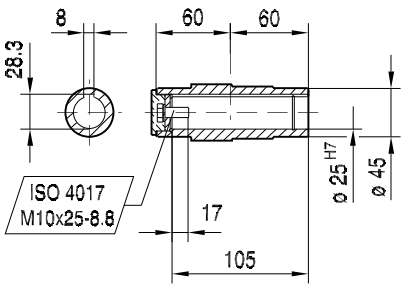

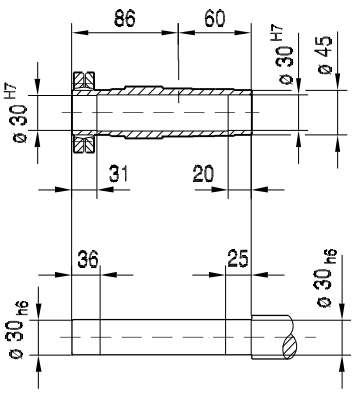

(→ 📖 14)	DR63..	DT71D	DT80..	DT90..							
AC	132	145	145	197							
AD	105	122	122	154							
ADS	105	127	127	161							
L	362	377	427	447							
LS	417	440	490	532							
LB	191	206	256	276							
LBS	246	269	319	361							